Schnitt A-A

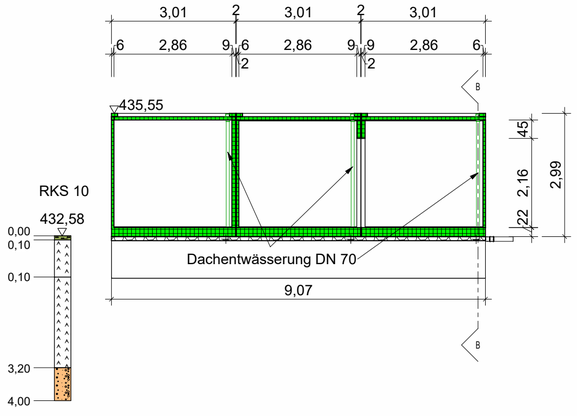

3D Ansicht

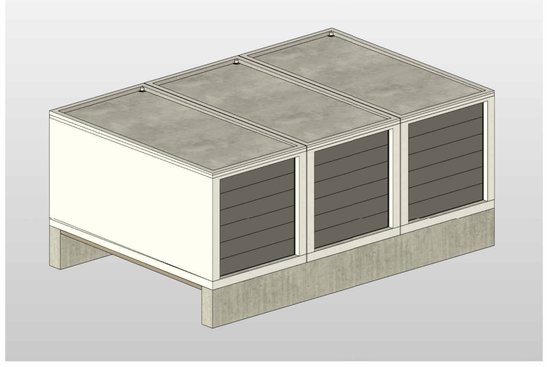

Zeichenerklärung

- Betonfertigteil
- Ortbeton unbewehrt geplant
- Geplante Verfahrenstechnik
- Geplante Bautechnik Metallbau
- Dachentwässerung
- Geplante Rohrleitungen Bautechnik

Grundriss

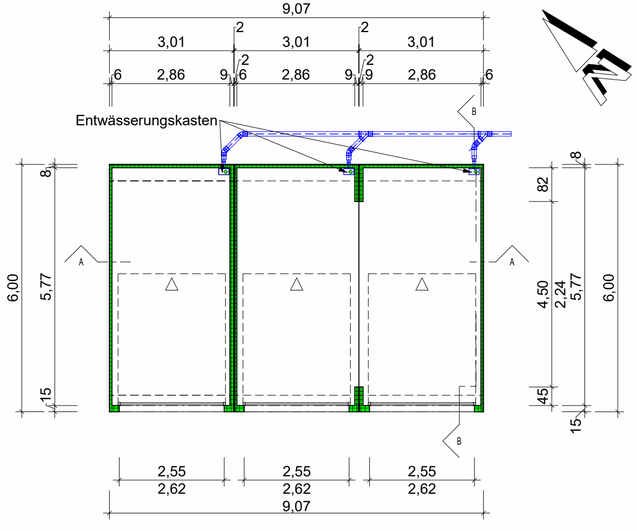

West

Schnitt B-B

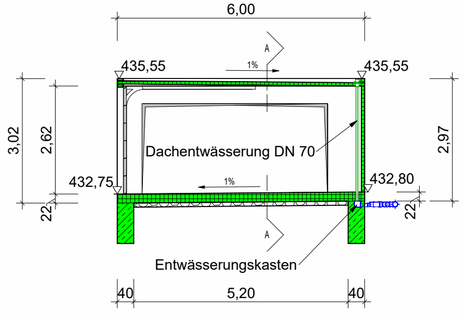

Nr.	Änderungen	geänd.	Autor	gepr.	Autor

Kläranlage Betzenstein / Plech

Neubau / Umbau und Sanierung der Kläranlage

Landkreis: Bayreuth

Wasserrechtliche Genehmigung

Planinhalt:	Plan-Nr.:	Maßstab: m, cm		
Bauwerksplan Fertiggaragen Grundriss, Schnitte, 3D Ansicht	AW 420	M 1:100		
	Anlage: **25**	gez.	frjo	10.2025
	Proj.Nr.: **217200**	gepr.	mkr	10.2025

Vorhabensträger:

Datum Unterschrift

VG Betzenstein
Nürnberger Str. 5
91282 Betzenstein

Entwurfsverfasser:

31.10.2025

Datum Unterschrift

BAURCONSULT
ARCHITEKTEN . INGENIEURE
Bahnhofstraße 21-23 . 91257 Pegnitz . T +49 9241 985 0

P:\PROJEKTE\2021\217200 VG Betzenstein Kläranlage Plech Umbau_Sanierung\LPH3\2_Planung Tiefbau\3_Pläne\14-Fertiggarage\BIM\2024-BW-KORD-Fertiggaragen.rvt